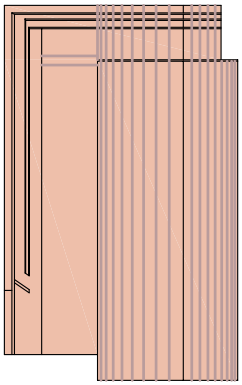

# Lattage

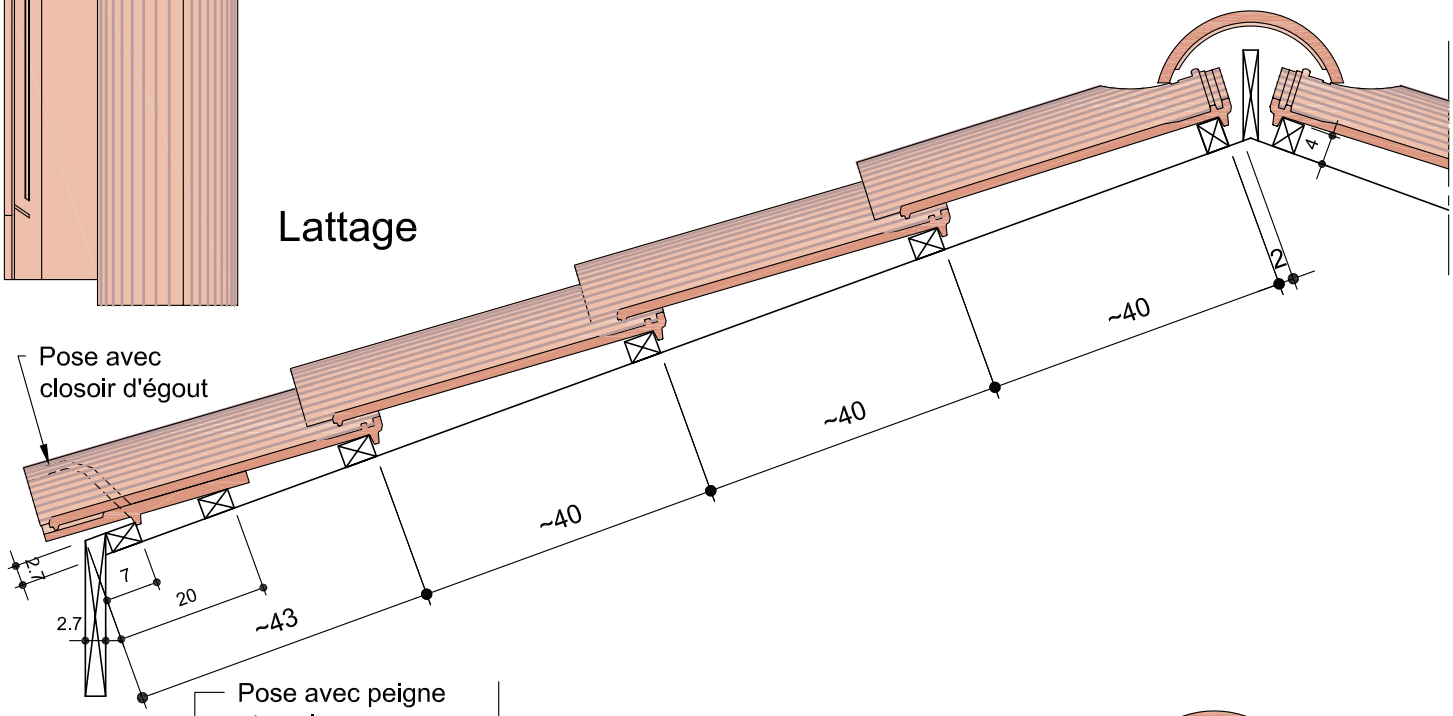


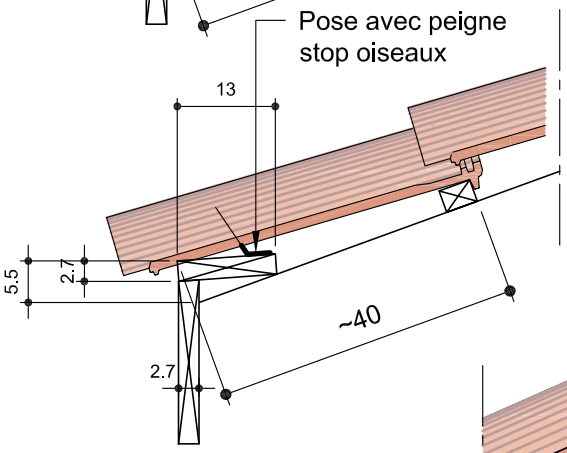


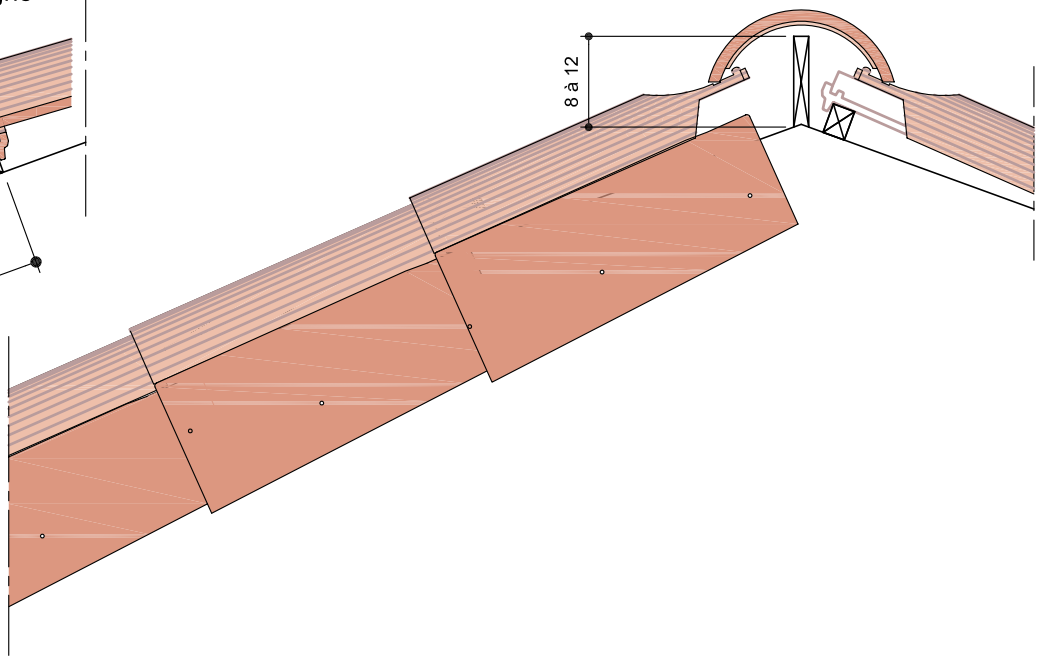


# Répartition

## Pose sans rive individuelle

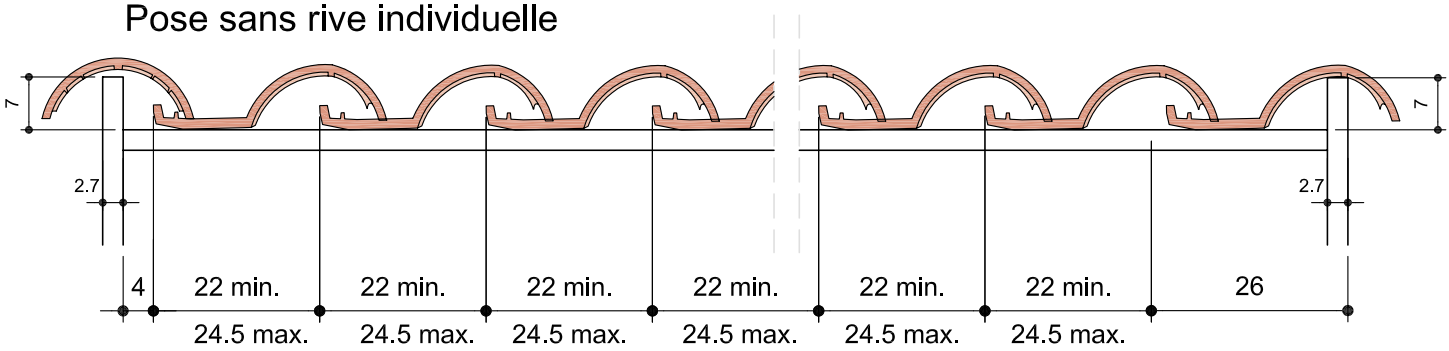

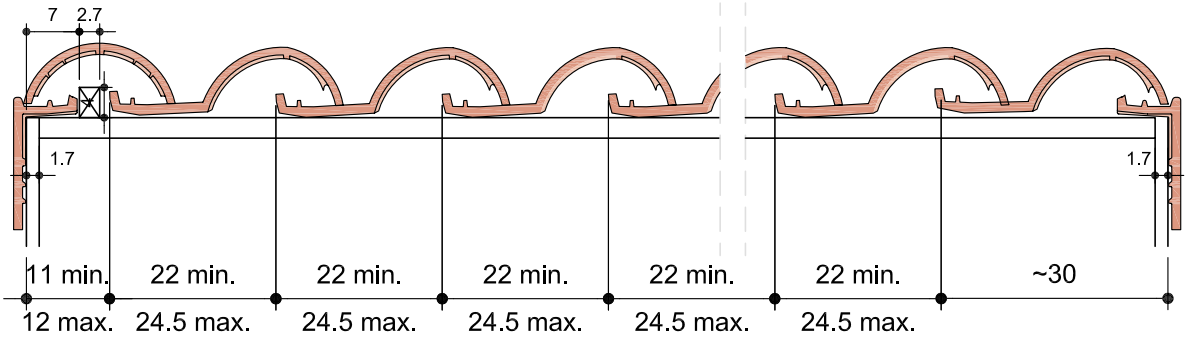
## Pose avec rive individuelle